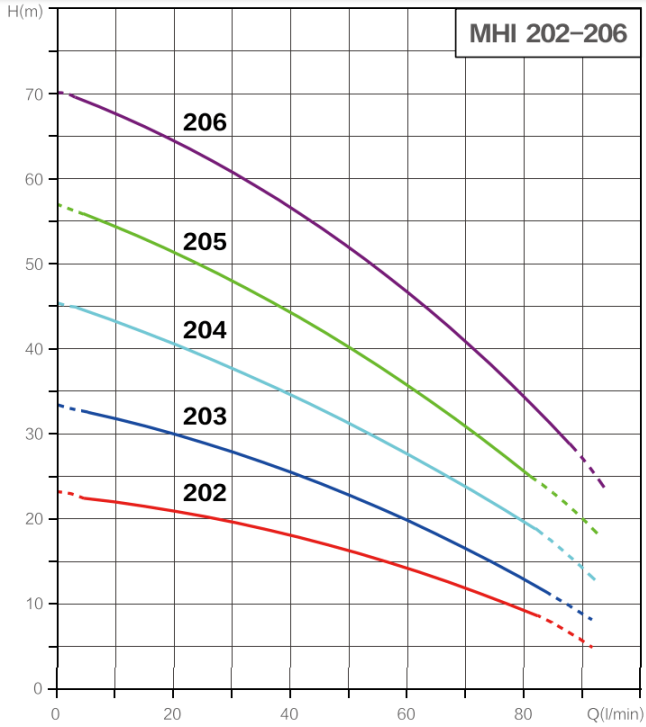

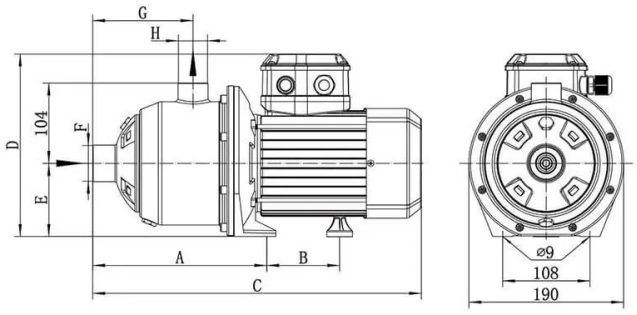

Model	A	B		C		D		E		F	G	H
		1~220V	3~380V	1~220V	3~380V	1~220V	3~380V	1~220V	3~380V			
MHI202	205	70	70	377	377	206	225	90	90	Rp1	110	Rp1
MHI203	205	88	70	418	377	206	225	90	90	Rp1	110	Rp1
MHI204	229	88	88	418	418	206	225	90	90	Rp1	134	Rp1
MHI205	253	88	88	442	442	206	225	90	90	Rp1	158	Rp1
MHI206	277	88	88	474	466	206	225	90	90	Rp1	182	Rp1
MHI402	205	70	70	377	377	206	225	90	90	Rp1 1/4	110	Rp1
MHI403	205	88	88	418	418	206	225	90	90	Rp1 1/4	110	Rp1
MHI404	229	88	88	442	442	206	225	90	90	Rp1 1/4	134	Rp1
MHI405	253	88	88	474	474	206	225	90	90	Rp1 1/4	158	Rp1
MHI406	277	106	88	498	498	232	225	90	90	Rp1 1/4	182	Rp1
MHI802	217	88	88	406	406	206	225	90	90	Rp1 1/2	122	Rp1 1/4
MHI803	217	88	88	436	444	206	225	90	90	Rp1 1/2	122	Rp1 1/4
MHI804	247	106	88	450	474	232	225	90	90	Rp1 1/2	152	Rp1 1/4
MHI805	277	–	106	–	480	–	237	–	90	Rp1 1/2	182	Rp1 1/4
MHI1602	237	–	106	–	440	–	237	–	90	Rp2	138	Rp1 1/2
MHI1603	237	–	106	–	440	–	237	–	90	Rp2	138	Rp1 1/2
MHI1604	282	–	147	–	529	–	270	–	90	Rp2	138	Rp1 1/2

Описание

Горизонтальный многоступенчатый насос серии MHI

Описание устройства

Насосы серии MHI — это передовое технологическое решение для транспортировки прозрачных жидких сред. Устройство характеризуется рациональной компоновкой и модульной структурой, при этом все детали, взаимодействующие с жидкостью, производятся из премиальной нержавеющей стали.

Особенности конструкции

- **Система множественных ступеней** гарантирует оптимальную производительность
- **Интегрированная конструкция** с горизонтальным размещением приводного вала
- **Резьбовые интерфейсы** на входных и выходных патрубках
- **Торцевое уплотнение** с возможностью реверсивного вращения
- **Проходной вал** электродвигателя

Рабочие характеристики

- **Расход жидкости**: до 35 кубических метров в час
- **Высота подачи**: до 80 метров
- **Давление в системе**: до 10 бар
- **Входное давление**: до 6 бар
- **Температурный режим**: от -15°C до +110°C
- **Степень защиты**: IP54
- **Корпусной материал**: нержавеющая сталь AISI 304

Сферы использования

- Инфраструктуры водоснабжения
- Системы поддержания давления
- Промышленные контуры циркуляции
- Технологические комплексы
- Системы охлаждения
- Промывочное оборудование
- Ирригационные системы

Конкурентные преимущества

- Компактные размеры при значительной мощности
- Экономичное энергопотребление
- Совместимость с питьевыми водами
- Прочная конструкция
- Легкий монтаж
- Продолжительный срок службы

Эксплуатационные характеристики

- **Электропитание**: возможность подключения к однофазной или трехфазной сети
- **Защита мотора**: термическое реле в моделях с однофазным приводом
- **Система управления**: частотный преобразователь для точной регулировки
- **Мониторинг**: жидкокристаллический дисплей и аварийная система

Требования к монтажу

- Установка в горизонтальной плоскости
- Точная центровка патрубков
- Обеспечение доступа для обслуживания
- Учет температурных параметров

Регламент обслуживания

- Периодическая проверка уплотнительных элементов
- Контроль вибрационных показателей
- Измерение температуры рабочей среды
- Профилактические осмотры
- Соблюдение эксплуатационных требований

Данное оборудование представляет собой универсальное решение для задач по перекачке чистых жидкостей, демонстрируя высокую надежность и эффективность в различных отраслях промышленности и коммунального сектора.

Технические параметры

Модель	Напор м.	Расход $м^3$/ч	Мощность кВт
MHI203	30	2	0.55
Мощность			
Температура перекачиваемой жидкости t°		-15...+110 °C	
Температура окружающей среды, макс. t°		40 °C	
Максимальное рабочее давление pmax		10 бар	
Входное давление макс. H		6 бар	
Мотор			
Класс изоляции		F	
Степень защиты		IP 54	
Материалы			
Рабочее колесо		1.4301 [AISI304]	
Корпус насоса		1.4301 [AISI304]	
Вал насоса		1.4301 [AISI304]	