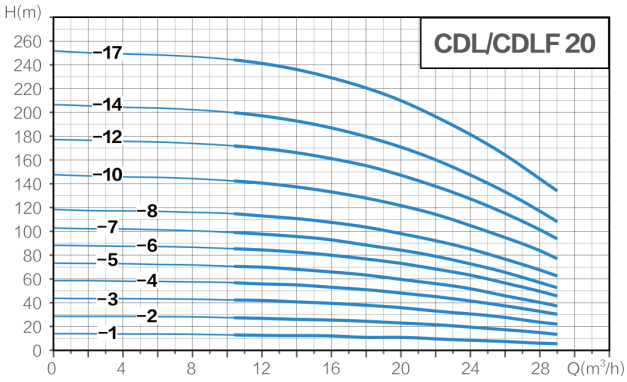

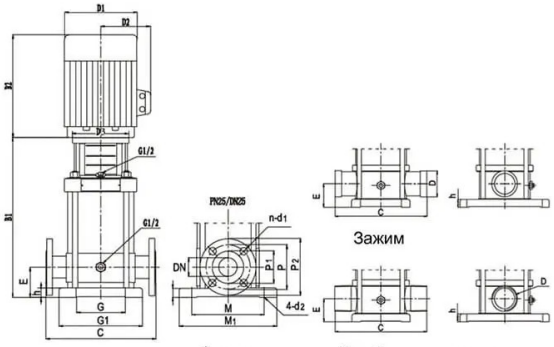

Model	Motor		Rated Flow	Rated Head	Dimension (mm)					Weight
	kW	HP	m³/h	m	B1	B2	B1+B2	D1	D2	kg
CDL(F)20-2	2.2	3	20 (DN50)	23	377	290	667	190	155	42
CDL(F)20-3	4	5.5		35	437	355	792	230	188	58
CDL(F)20-4	5.5	7.5		47	487	390	877	230	208	74
CDL(F)20-5	5.5	7.5		58	532	390	922	260	208	75
CDL(F)20-6	7.5	10		70	577	390	967	260	208	84
CDL(F)20-7	7.5	10		82	622	390	1012	260	208	86
CDL(F)20-8	11	15		94	775	500	1275	330	255	157
CDL(F)20-10	11	15		118	865	500	1365	330	255	162
CDL(F)20-12	15	20		142	955	500	1455	330	255	176
CDL(F)20-14	15	20		166	1045	500	1545	330	255	178
CDL(F)20-17	18.5	25		202	1240	500	1740	330	255	201

Описание

Вертикальный многоступенчатый насос CDL

Описание устройства

Насосный комплекс CDL — это инновационное оборудование, разработанное для эффективной перекачки прозрачных жидких сред. Особенность конструкции заключается в вертикальной компоновке и оптимальном расположении соединительных патрубков на одной оси.

Особенности конструкции

- **Система многоступенчатого типа** обеспечивает превосходную производительность
- **Корпус устройства** изготовлен из прочного чугуна
- **Компоненты внутренней части** производятся из коррозионностойкой стали AISI 304
- **Подшипниковый узел** оснащен высокоточными элементами и инновационными уплотнителями
- **Приводная установка** соответствует стандарту энергоэффективности IE2

Рабочие характеристики

- **Объемная производительность**: до 240 м³/час
- **Максимальная высота подачи**: 305 метров
- **Диапазон рабочих температур**: от -15°C

до +120°C
- **Допустимое давление**: 25 бар
- **Степень защиты**: IP55
- **Класс электрической изоляции**: F

Отрасли использования

- Инфраструктуры водоснабжения
- Системы поддержания давления
- Климатические установки
- Очистные комплексы
- Ирригационные системы
- Промывочное оборудование
- Пищевая промышленность
- Фармацевтическое производство
- Теплоснабжающие системы
- Противопожарное оснащение

Условия эксплуатации

Оборудование проектировано для взаимодействия с:

- Прозрачными жидкостями
- Химически инертными средами
- Жидкостями с низкой вязкостью
- Водой без твердых примесей

Преимущественные характеристики

- Рациональное потребление энергии
- Компактная конструкция
- Сниженный уровень шума
- Износостойкая конструкция
- Простой монтаж
- Продолжительный период эксплуатации

Монтажная инструкция

- Установка в горизонтальном положении
- Выравнивание патрубков по оси
- Организация доступа для технического обслуживания
- Учет температурных параметров

Техническое обслуживание

- Регулярный анализ вибрационных параметров
- Проверка состояния уплотнений
- Контроль температурных показателей
- Выполнение регламентных работ

- Профилактические осмотры

Этот высокотехнологичный комплекс представляет собой универсальное решение для задач, связанных с перекачкой чистых жидкостей, и находит широкое применение как в промышленной сфере, так и в коммунальной инфраструктуре.

Технические параметры

Модель	Напор м.	Расход $м^3$/ч	Мощность кВт
CDL20-20	23	20	2.2
Мощность			
Температура перекачиваемой жидкости t°		-15...+120 °C	
Температура окружающей среды, макс. t°		40 °C	
Максимальное рабочее давление pmax		25 бар	
Входное давление макс. H		25 бар	
Мотор			
Класс изоляции		F	
Степень защиты		IP55	