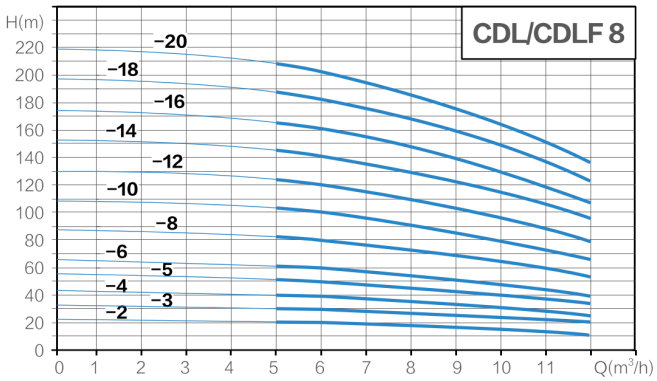

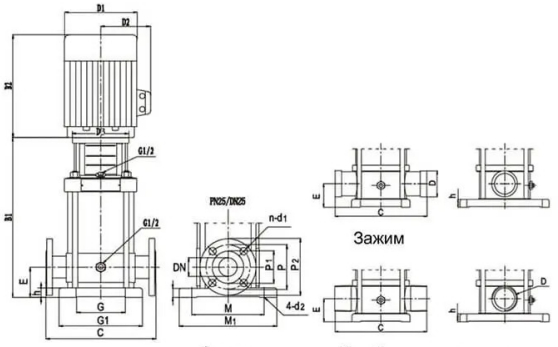

Model	Motor		Rated Flow	Rated Head	Dimension (mm)					Weight
	kW	HP	m³/h	m	B1	B2	B1+B2	D1	D2	kg
CDL(F)8-2	0.75	1	8 (DN40)	18	367	245	612	170	142	33
CDL(F)8-3	1.1	1.5		27	397	245	642	170	142	35
CDL(F)8-4	1.5	2		36	402	290	692	190	155	42
CDL(F)8-5	2.2	3		45	437	290	727	190	155	46
CDL(F)8-6	2.2	3		54	467	290	757	190	155	47
CDL(F)8-8	3	4		73	527	345	872	197	165	55
CDL(F)8-10	4	5.5		92	602	355	957	230	188	67
CDL(F)8-12	4	5.5		111	662	355	1017	230	188	70
CDL(F)8-14	5.5	7.5		130	727	390	1117	260	208	85
CDL(F)8-16	5.5	7.5		148	727	390	1117	260	208	88
CDL(F)8-18	7.5	10		167	847	390	1237	260	208	98
CDL(F)8-20	7.5	10		186	907	390	1297	260	208	99

Описание

Вертикальный многоступенчатый насос CDL

Описание устройства

Насосный комплекс CDL — это инновационное оборудование, разработанное для эффективной перекачки прозрачных жидких сред. Особенность конструкции заключается в вертикальной компоновке и оптимальном расположении соединительных патрубков на одной оси.

Особенности конструкции

- **Система многоступенчатого типа** обеспечивает превосходную производительность
- **Корпус устройства** изготовлен из прочного чугуна
- **Компоненты внутренней части** производятся из коррозионностойкой стали AISI 304
- **Подшипниковый узел** оснащен высокоточными элементами и инновационными уплотнителями
- **Приводная установка** соответствует стандарту энергоэффективности IE2

Рабочие характеристики

- **Объемная производительность**: до 240 м³/час
- **Максимальная высота подачи**: 305 метров
- **Диапазон рабочих температур**: от -15°C

до +120°C
- **Допустимое давление**: 25 бар
- **Степень защиты**: IP55
- **Класс электрической изоляции**: F

Отрасли использования

- Инфраструктуры водоснабжения
- Системы поддержания давления
- Климатические установки
- Очистные комплексы
- Ирригационные системы
- Промывочное оборудование
- Пищевая промышленность
- Фармацевтическое производство
- Теплоснабжающие системы
- Противопожарное оснащение

Условия эксплуатации

Оборудование проектировано для взаимодействия с:

- Прозрачными жидкостями
- Химически инертными средами
- Жидкостями с низкой вязкостью
- Водой без твердых примесей

Преимущественные характеристики

- Рациональное потребление энергии
- Компактная конструкция
- Сниженный уровень шума
- Износостойкая конструкция
- Простой монтаж
- Продолжительный период эксплуатации

Монтажная инструкция

- Установка в горизонтальном положении
- Выравнивание патрубков по оси
- Организация доступа для технического обслуживания
- Учет температурных параметров

Техническое обслуживание

- Регулярный анализ вибрационных параметров
- Проверка состояния уплотнений
- Контроль температурных показателей
- Выполнение регламентных работ

- Профилактические осмотры

Этот высокотехнологичный комплекс представляет собой универсальное решение для задач, связанных с перекачкой чистых жидкостей, и находит широкое применение как в промышленной сфере, так и в коммунальной инфраструктуре.

Технические параметры

Модель	Напор м.	Расход $м^3$/ч	Мощность кВт
CDL8-60	54	8	2.2
Мощность			
Температура перекачиваемой жидкости t°		-15...+120 °C	
Температура окружающей среды, макс. t°		40 °C	
Максимальное рабочее давление pmax		25 бар	
Входное давление макс. H		25 бар	
Мотор			
Класс изоляции		F	
Степень защиты		IP55	