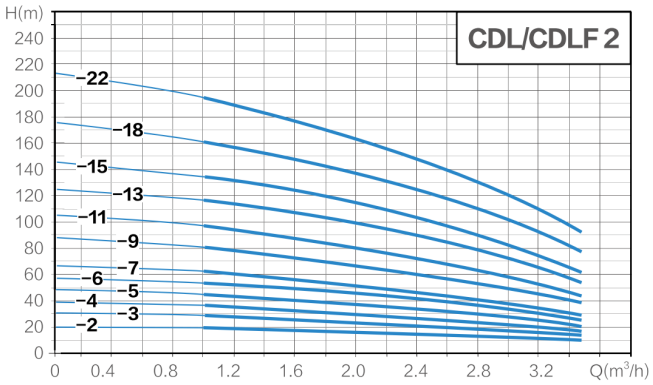

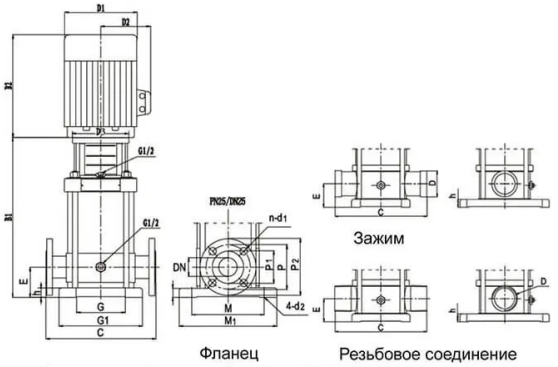

Model	Motor		Rated Flow	Rated Head	Dimension (mm)					Weight
	kW	HP	m³/h	m	B1	B2	B1+B2	D1	D2	kg
CDL(F)2-2	0.37	0.5	2 (DN25)	15	258	225	483	148	117	24
CDL(F)2-3	0.37	0.5		22	276	225	501	148	117	24
CDL(F)2-4	0.55	0.75		30	294	225	519	148	117	25
CDL(F)2-5	0.55	0.75		37	312	225	537	148	117	26
CDL(F)2-6	0.75	1		45	358	245	603	170	142	30
CDL(F)2-7	0.75	1		52	376	245	621	170	142	30
CDL(F)2-9	1.1	1.5		67	412	245	657	170	142	33
CDL(F)2-11	1.1	1.5		82	448	245	693	170	142	34
CDL(F)2-13	1.5	2		98	459	290	749	190	155	40
CDL(F)2-15	1.5	2		112	495	290	785	190	155	42
CDL(F)2-18	2.2	3		136	554	290	844	190	155	46
CDL(F)2-22	2.2	3		165	626	290	916	190	155	47

Описание

Вертикальный многоступенчатый насос CDL

Описание устройства

Насосный комплекс CDL — это инновационное оборудование, разработанное для эффективной перекачки прозрачных жидких сред. Особенность конструкции заключается в вертикальной компоновке и оптимальном расположении соединительных патрубков на одной оси.

Особенности конструкции

- **Система многоступенчатого типа** обеспечивает превосходную производительность
- **Корпус устройства** изготовлен из прочного чугуна
- **Компоненты внутренней части** производятся из коррозионностойкой стали AISI 304
- **Подшипниковый узел** оснащен высокоточными элементами и инновационными уплотнителями
- **Приводная установка** соответствует стандарту энергоэффективности IE2

Рабочие характеристики

- **Объемная производительность**: до 240 м³/час
- **Максимальная высота подачи**: 305 метров
- **Диапазон рабочих температур**: от -15°C

до +120°C
- **Допустимое давление**: 25 бар
- **Степень защиты**: IP55
- **Класс электрической изоляции**: F

Отрасли использования

- Инфраструктуры водоснабжения
- Системы поддержания давления
- Климатические установки
- Очистные комплексы
- Ирригационные системы
- Промывочное оборудование
- Пищевая промышленность
- Фармацевтическое производство
- Теплоснабжающие системы
- Противопожарное оснащение

Условия эксплуатации

Оборудование проектировано для взаимодействия с:

- Прозрачными жидкостями
- Химически инертными средами
- Жидкостями с низкой вязкостью
- Водой без твердых примесей

Преимущественные характеристики

- Рациональное потребление энергии
- Компактная конструкция
- Сниженный уровень шума
- Износостойкая конструкция
- Простой монтаж
- Продолжительный период эксплуатации

Монтажная инструкция

- Установка в горизонтальном положении
- Выравнивание патрубков по оси
- Организация доступа для технического обслуживания
- Учет температурных параметров

Техническое обслуживание

- Регулярный анализ вибрационных параметров
- Проверка состояния уплотнений
- Контроль температурных показателей
- Выполнение регламентных работ

- Профилактические осмотры

Этот высокотехнологичный комплекс представляет собой универсальное решение для задач, связанных с перекачкой чистых жидкостей, и находит широкое применение как в промышленной сфере, так и в коммунальной инфраструктуре.

Технические параметры

Модель	Напор м.	Расход $м^3$/ч	Мощность кВт
CDL2-210	157	2	2.2
Мощность			
Температура перекачиваемой жидкости t°		-15...+120 °C	
Температура окружающей среды, макс. t°		40 °C	
Максимальное рабочее давление pmax		25 бар	
Входное давление макс. H		25 бар	
Мотор			
Класс изоляции		F	
Степень защиты		IP55	