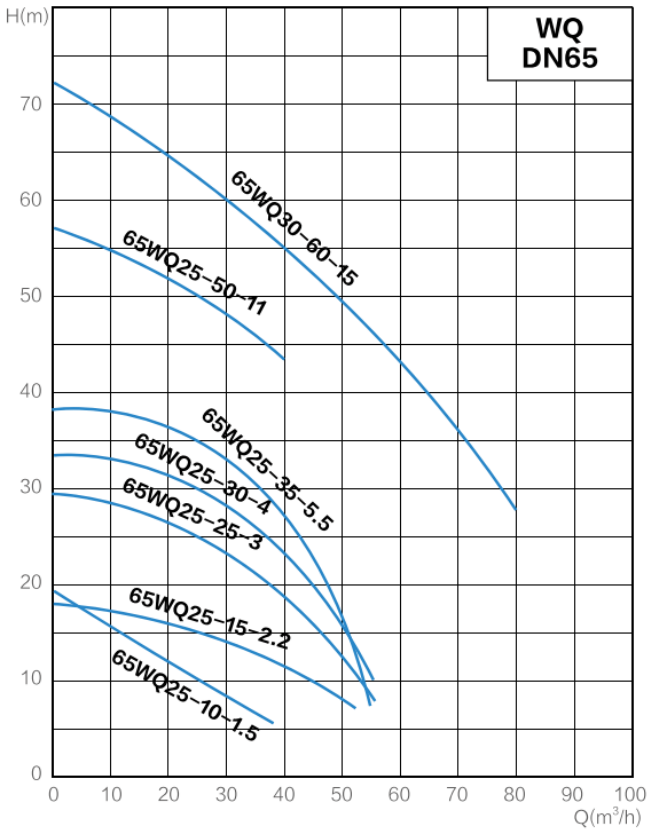

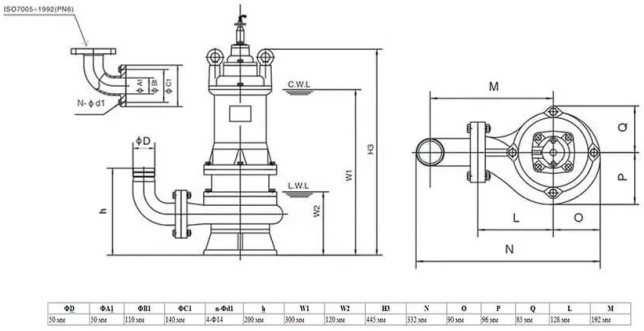

ΦD	ΦA1	ΦB1	ΦC1	n-Φd1	h	W1	W2	H3	N	O	P	Q	L	M
50 мм	50 мм	110 мм	140 мм	4-Φ14	200 мм	300 мм	120 мм	445 мм	332 мм	90 мм	96 мм	85 мм	128 мм	192 мм

Описание

Погружные насосы WQ для перекачки сточных вод

Назначение оборудования

Современные насосные установки линейки WQ разработаны для эффективного решения задач по перекачиванию различных типов вод, включая сточные, промышленные и бытовые жидкости с содержанием механических примесей и волокнистых элементов. Оборудование демонстрирует впечатляющие показатели эффективности и длительный срок службы.

Технические параметры

- **Пропускная способность:** варьируется от 8 до 3000 кубических метров в час
- **Высота подачи:** обеспечивается в диапазоне 5-60 метров
- **Энергопотребление:** от 0,52 до 355 киловатт
- **Электропитание:** трехфазная сеть 380 вольт
- **Размер выходного отверстия:** от 25 до 600

миллиметров

Особенности конструкции

Инновационная разработка включает ряд технологических решений:

- Применение высокопрочных материалов для корпуса и вала
- Усиленная система двойной герметизации
- Встроенная защита от перегрева двигателя
- Оптимизированная геометрия рабочего колеса для предотвращения заклинивания
- Дополнительное охлаждение (в моделях мощностью от 11 кВт)

Ключевые достоинства

Превосходная работоспособность обеспечивается следующими факторами:

- Исключительная сопротивляемость к механическим загрязнениям
- Удобная компактная конструкция для простого монтажа
- Эффективная работа с загрязненными жидкостями
- Существенная экономия на инфраструктурных затратах (более 40%)
- Минимальные шумовые показатели при функционировании
- Удобная ручка для транспортировки и установки

Эксплуатационные ограничения

Рабочие параметры должны соответствовать следующим критериям:

- Температурный режим жидкости: не выше 40 градусов Цельсия
- Допустимая плотность перекачиваемой среды: до 1050 кг на кубический метр
- Кислотно-щелочной баланс: в пределах 4-10 pH
- Концентрация твердых включений: не более 2% от общего объема
- Размер механических частиц: определяется конкретной моделью

Сферы использования

Универсальное применение охватывает:

- Системы городского водоснабжения и канализации
- Промышленные очистные сооружения
- Дренажные комплексы
- Муниципальные канализационные сети
- Агропромышленный сектор
- Горнодобывающую отрасль

Монтажное исполнение

Гибкие варианты установки:

- Автоматизированный монтаж с использованием соединительной муфты
- Мобильная установка с применением жестких трубопроводных систем
- Передвижная конфигурация с гибкими напорными рукавами
- Постоянная установка непосредственно в рабочей среде
- Стационарный монтаж в сухом исполнении

Комплексное решение на базе насосов WQ представляет собой высокоэффективный инструмент для организации систем водоотведения, объединяющий в себе надежность конструкции, впечатляющую производительность и широкую функциональную адаптивность.

Технические параметры

Модель	Напор м.	Расход $м^3$/ч	Мощность кВт
50WQ30-60-15	60	30	15
Мощность			
Температура перекачиваемой жидкости t°		40°C	
Температура окружающей среды, макс. t°		40 °C	
Максимальное рабочее давление		10 бар	
Входное давление макс. H		10 бар	
Мотор			
Класс изоляции		F	
Степень защиты		IP68	