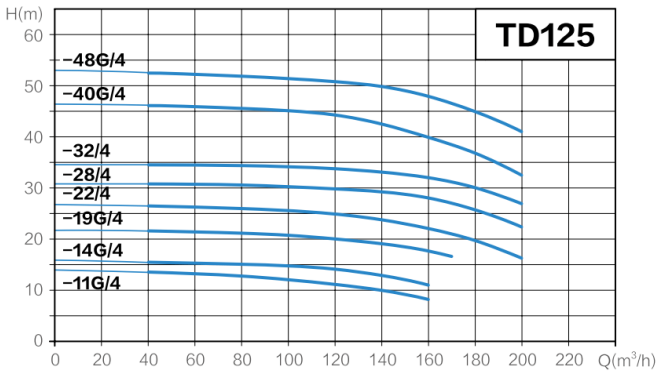

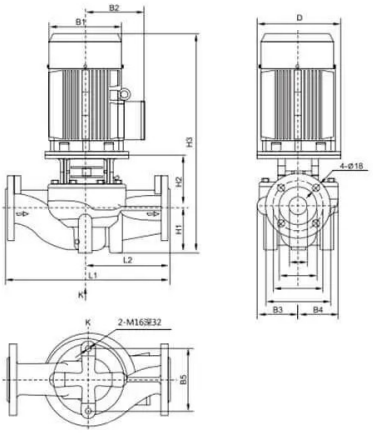

NO.	Model	Q (m³/h)	H (m)	N (r/min)	Standard motor voltage (V)		Size(mm)											Weight (kg)
					1×220V P2(kW)	3×380V P2(kW)	D	B1	B2	B3	B4	B5	H1	H2	H3	L1	L2	
64	TD125-11G/4	120	11	1450		5.5	200	257	190	198	162	230	160	229	772	620	310	140
65	TD125-14G/4	120	14			7.5	200	257	190	198	162	230	160	229	772	620	310	150
66	TD125-19G/4	140	19			11	350	314	261	213	178	230	160	301	961	660	330	255
67	TD125-22G/4	160	22			15	350	314	261	236	208	230	215	292	1051	800	400	310
68	TD125-28G/4	160	28			18.5	350	355	273	236	208	230	215	292	1084	800	400	340
69	TD125-32G/4	160	32			22	350	355	273	236	208	230	215	292	1122	800	400	361
70	TD125-40G/4	160	40			30	400	397	314	261	233	230	160	298	1110	800	400	455
71	TD125-48G/4	160	48			37	400	445	334	261	233	230	160	313	1167	800	400	492

Описание

Циркуляционные насосы TD

Основные параметры

Линейка насосного оборудования TD представляет собой прогрессивные одноступенчатые установки вертикального исполнения с inline-подключением. Главным достоинством этих устройств является их модульная конструкция, позволяющая производить замену и обслуживание без нарушения целостности трубопроводной сети.

Применение в инженерных системах

Технологические решения на базе насосов TD успешно интегрируются в следующие системы:

- Инфраструктуры котельных и циркуляционные магистрали
- Центры распределения тепловой энергии
- Подкачивающие узлы централизованных отопительных систем
- Промышленные контуры охлаждения
- Климатические комплексы с чиллер-фанкойл конфигурацией
- Автоматизированные противопожарные системы

Эксплуатационные характеристики

Функциональные возможности оборудования демонстрируют впечатляющие показатели:

- **Расход жидкости**: от 4 до 1200 кубических метров в час

- **Создаваемый напор**: в диапазоне 4,5–108 метров
- **Энергетический потенциал**: от 0,37 до 110 киловатт

Климатические условия эксплуатации:

- **Температурный режим жидкости**: от -15°C до +110°C
- **Атмосферный температурный предел**: не выше +40°C
- **Географическая адаптация**: работоспособность на высотах до 1000 метров

Конструктивные решения

Внутреннее устройство насосов включает:

- Инновационную проточную камеру с вертикальным приводом
- Высокоэффективное рабочее колесо закрытого типа (изготавливается из чугуна или нержавеющей стали)
- Прочный чугунный корпус с оптимизированным спиральным отводом
- Надежный вал из нержавеющей стали
- Современное торцевое уплотнение модульного типа

Электротехнические спецификации

Параметры электропитания:

- **Энергоэффективность**: базовый класс IE2, опционально IE3
- **Защитное исполнение**: IP55
- **Изоляционная система**: класс F
- **Совместимость с сетями**: однофазное 220В и трехфазное 380В

Преимущественные характеристики

Уникальные качества насосов TD:

- Исключительная надежность за счет конструкции с изолированным ротором
- Экономичность обслуживания благодаря продуманной модульной структуре
- Адаптивность к различным температурным условиям

- Рациональное потребление электроэнергии
- Удобство проведения ремонтных работ

Технологические ограничения: насосное оборудование TD рассчитано на эксплуатацию с чистыми жидкостями, не содержащими абразивных элементов и волокнистых примесей, способных нанести ущерб внутренним компонентам агрегата.

Технические параметры

Модель	Напор м.	Расход $м^3$/ч	Мощность кВт
TD125-40G/4	40	160	30
Мощность			
Температура перекачиваемой жидкости t°		-15...+110 °C	
Температура окружающей среды, макс. t°		40 °C	
Максимальное рабочее давление pmax		12 бар	
Входное давление макс. H		6 бар	
Мотор			
Класс изоляции		F	
Степень защиты		IP55	