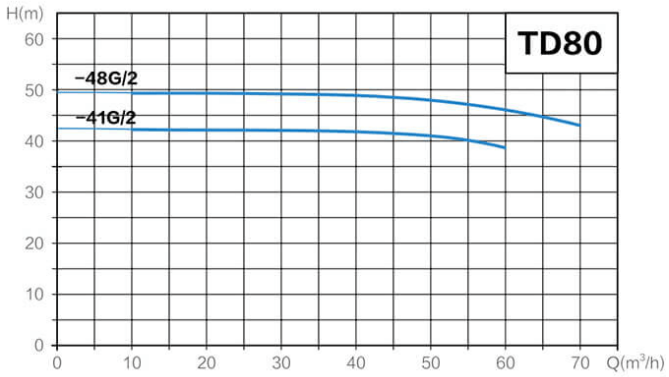

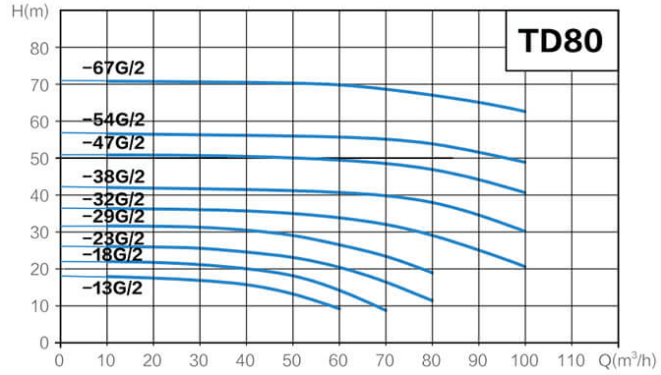

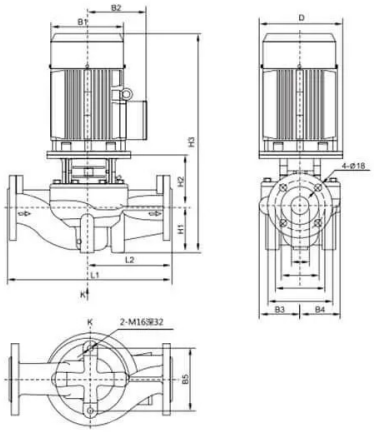

NO.	Model	Q (m³/h)	H (m)	N (r/min)	Standard motor voltage (V) 1×220V P2(kW)	3×380V P2(kW)	Size(mm) D	B1	B2	B3	B4	B5	H1	H2	H3	L1	L2	Weight (kg)
44	TD80-41G/2	50	41			11	350	314	261	137	128	144	115	221	836	500	250	176
45	TD80-48G/2	50	48			15	350	314	261	137	128	144	115	221	836	500	250	191
46	TD80-13G/2	50	13		2.2	3	160	196	150	134	112	144	105	171	613	400	200	63
47	TD80-18G/2	50	18			4	160	214	169	134	112	144	105	171	618	400	200	70
48	TD80-23G/2	50	23			5.5	200	257	190	134	112	144	105	195	683	400	200	87
49	TD80-29G/2	50	29			7.5	200	257	190	134	112	144	105	195	683	400	200	95
50	TD80-32G/2	70	32			11	350	314	261	159	138	144	115	240	855	450	225	179
51	TD80-38G/2	80	38			15	350	314	261	159	138	144	115	240	855	450	225	194
52	TD80-47G/2	80	47			18.5	350	314	261	159	138	144	115	240	899	450	225	203
53	TD80-54G/2	80	54			22	350	355	273	159	138	144	115	240	932	450	225	256
54	TD80-67G/2	80	67	2900		30	400	397	314	180	162	160	115	242	1017	500	250	324

Описание

Циркуляционные насосы TD

Основные параметры

Линейка насосного оборудования TD представляет собой прогрессивные одноступенчатые установки вертикального исполнения с inline-подключением. Главным достоинством этих устройств является их модульная конструкция, позволяющая производить замену и обслуживание без нарушения целостности трубопроводной сети.

Применение в инженерных системах

Технологические решения на базе насосов TD успешно интегрируются в следующие системы:

- Инфраструктуры котельных и циркуляционные магистрали
- Центры распределения тепловой энергии
- Подкачивающие узлы централизованных отопительных систем
- Промышленные контуры охлаждения
- Климатические комплексы с чиллер-фанкойл конфигурацией
- Автоматизированные противопожарные

системы

Эксплуатационные характеристики

Функциональные возможности оборудования демонстрируют впечатляющие показатели:

- **Расход жидкости**: от 4 до 1200 кубических метров в час
- **Создаваемый напор**: в диапазоне 4,5–108 метров
- **Энергетический потенциал**: от 0,37 до 110 киловатт

Климатические условия эксплуатации:

- **Температурный режим жидкости**: от -15°C до +110°C
- **Атмосферный температурный предел**: не выше +40°C
- **Географическая адаптация**: работоспособность на высотах до 1000 метров

Конструктивные решения

Внутреннее устройство насосов включает:

- Инновационную проточную камеру с вертикальным приводом
- Высокоэффективное рабочее колесо закрытого типа (изготавливается из чугуна или нержавеющей стали)
- Прочный чугунный корпус с оптимизированным спиральным отводом
- Надежный вал из нержавеющей стали
- Современное торцевое уплотнение модульного типа

Электротехнические спецификации

Параметры электропитания:

- **Энергоэффективность**: базовый класс IE2, опционально IE3
- **Защитное исполнение**: IP55
- **Изоляционная система**: класс F
- **Совместимость с сетями**: однофазное 220В и трехфазное 380В

Преимущественные характеристики

Уникальные качества насосов TD:

- Исключительная надежность за счет конструкции с изолированным ротором
- Экономичность обслуживания благодаря продуманной модульной структуре
- Адаптивность к различным температурным условиям
- Рациональное потребление электроэнергии
- Удобство проведения ремонтных работ

Технологические ограничения: насосное оборудование TD рассчитано на эксплуатацию с чистыми жидкостями, не содержащими абразивных элементов и волокнистых примесей, способных нанести ущерб внутренним компонентам агрегата.

Технические параметры

Модель	Напор м.	Расход $м^3$/ч	Мощность кВт
TD80-38G2	38	80	15
Мощность			
Температура перекачиваемой жидкости t°		-15...+110 °C	
Температура окружающей среды, макс. t°		40 °C	
Максимальное рабочее давление pmax		12 бар	
Входное давление макс. H		6 бар	
Мотор			
Класс изоляции		F	
Степень защиты		IP55	