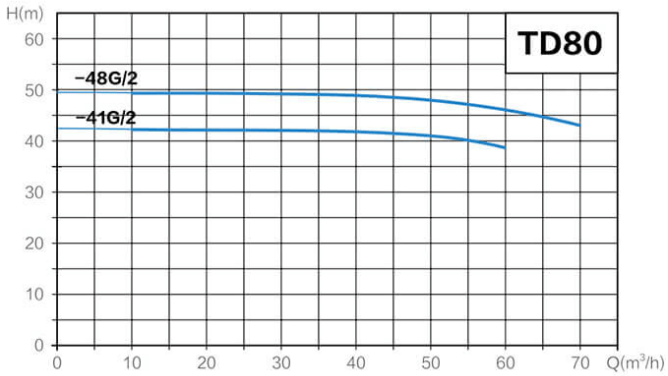


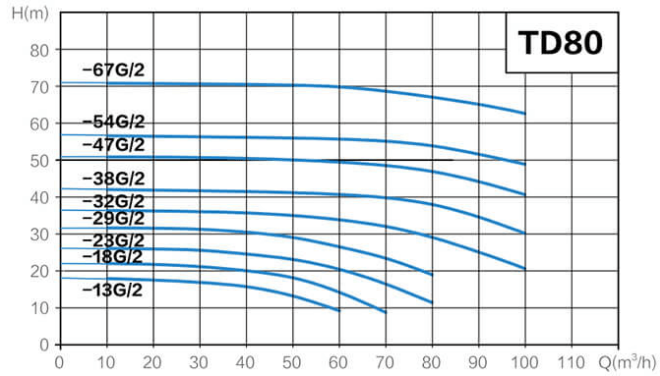


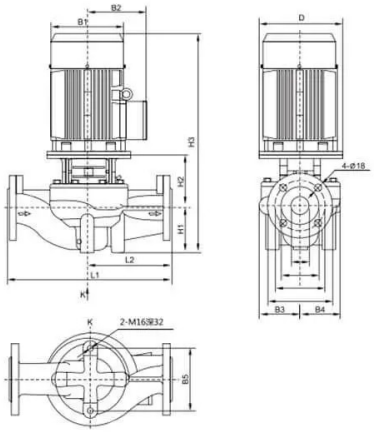


| NO. | Model | Q (m³/h) | H (m) | N (r/min) | Standard motor voltage (V) 1×220V P2(kW) | 3×380V P2(kW) | Size(mm) D | B1 | B2 | B3 | B4 | B5 | H1 | H2 | H3 | L1 | L2 | Weight (kg) |
|---|---|---|---|---|---|---|---|---|---|---|---|---|---|---|---|---|---|---|
| 44 | TD80-41G/2 | 50 | 41 | | | 11 | 350 | 314 | 261 | 137 | 128 | 144 | 115 | 221 | 836 | 500 | 250 | 176 |
| 45 | TD80-48G/2 | 50 | 48 | | | 15 | 350 | 314 | 261 | 137 | 128 | 144 | 115 | 221 | 836 | 500 | 250 | 191 |
| 46 | TD80-13G/2 | 50 | 13 | | 2.2 | 3 | 160 | 196 | 150 | 134 | 112 | 144 | 105 | 171 | 613 | 400 | 200 | 63 |
| 47 | TD80-18G/2 | 50 | 18 | | | 4 | 160 | 214 | 169 | 134 | 112 | 144 | 105 | 171 | 618 | 400 | 200 | 70 |
| 48 | TD80-23G/2 | 50 | 23 | | | 5.5 | 200 | 257 | 190 | 134 | 112 | 144 | 105 | 195 | 683 | 400 | 200 | 87 |
| 49 | TD80-29G/2 | 50 | 29 | | | 7.5 | 200 | 257 | 190 | 134 | 112 | 144 | 105 | 195 | 683 | 400 | 200 | 95 |
| 50 | TD80-32G/2 | 70 | 32 | | | 11 | 350 | 314 | 261 | 159 | 138 | 144 | 115 | 240 | 855 | 450 | 225 | 179 |
| 51 | TD80-38G/2 | 80 | 38 | | | 15 | 350 | 314 | 261 | 159 | 138 | 144 | 115 | 240 | 855 | 450 | 225 | 194 |
| 52 | TD80-47G/2 | 80 | 47 | | | 18.5 | 350 | 314 | 261 | 159 | 138 | 144 | 115 | 240 | 899 | 450 | 225 | 203 |
| 53 | TD80-54G/2 | 80 | 54 | | | 22 | 350 | 355 | 273 | 159 | 138 | 144 | 115 | 240 | 932 | 450 | 225 | 256 |
| 54 | TD80-67G/2 | 80 | 67 | 2900 | | 30 | 400 | 397 | 314 | 180 | 162 | 160 | 115 | 242 | 1017 | 500 | 250 | 324 |

**Описание**

# Циркуляционные насосы TD

## Основные параметры

**Линейка насосного оборудования** TD представляет собой прогрессивные одноступенчатые установки вертикального исполнения с inline-подключением. Главным достоинством этих устройств является их модульная конструкция, позволяющая производить замену и обслуживание без нарушения целостности трубопроводной сети.

## Применение в инженерных системах

**Технологические решения** на базе насосов TD успешно интегрируются в следующие системы:

- Инфраструктуры котельных и циркуляционные магистрали
- Центры распределения тепловой энергии
- Подкачивающие узлы централизованных отопительных систем
- Промышленные контуры охлаждения
- Климатические комплексы с чиллер-фанкойл конфигурацией
- Автоматизированные противопожарные

системы

**Эксплуатационные характеристики**

**Функциональные возможности** оборудования демонстрируют впечатляющие показатели:

- **Расход жидкости**: от 4 до 1200 кубических метров в час
- **Создаваемый напор**: в диапазоне 4,5–108 метров
- **Энергетический потенциал**: от 0,37 до 110 киловатт

**Климатические условия эксплуатации**:

- **Температурный режим жидкости**: от -15°C до +110°C
- **Атмосферный температурный предел**: не выше +40°C
- **Географическая адаптация**: работоспособность на высотах до 1000 метров

**Конструктивные решения**

**Внутреннее устройство** насосов включает:

- Инновационную проточную камеру с вертикальным приводом
- Высокоэффективное рабочее колесо закрытого типа (изготавливается из чугуна или нержавеющей стали)
- Прочный чугунный корпус с оптимизированным спиральным отводом
- Надежный вал из нержавеющей стали
- Современное торцевое уплотнение модульного типа

**Электротехнические спецификации**

**Параметры электропитания**:

- **Энергоэффективность**: базовый класс IE2, опционально IE3
- **Защитное исполнение**: IP55
- **Изоляционная система**: класс F
- **Совместимость с сетями**: однофазное 220В и трехфазное 380В

**Преимущественные характеристики**

**Уникальные качества** насосов TD:

- Исключительная надежность за счет конструкции с изолированным ротором
- Экономичность обслуживания благодаря продуманной модульной структуре
- Адаптивность к различным температурным условиям
- Рациональное потребление электроэнергии
- Удобство проведения ремонтных работ

**Технологические ограничения**: насосное оборудование TD рассчитано на эксплуатацию с чистыми жидкостями, не содержащими абразивных элементов и волокнистых примесей, способных нанести ущерб внутренним компонентам агрегата.

**Технические параметры**

| Модель | Напор м. | Расход $м^3$/ч | Мощность кВт |
|---|---|---|---|
| TD80-13G2 | 13 | 50 | 3 |
| Мощность | | | |
| Температура перекачиваемой жидкости t° | | -15...+110 °C | |
| Температура окружающей среды, макс. t° | | 40 °C | |
| Максимальное рабочее давление pmax | | 12 бар | |
| Входное давление макс. H | | 6 бар | |
| Мотор | | | |
| Класс изоляции | | F | |
| Степень защиты | | IP55 | |