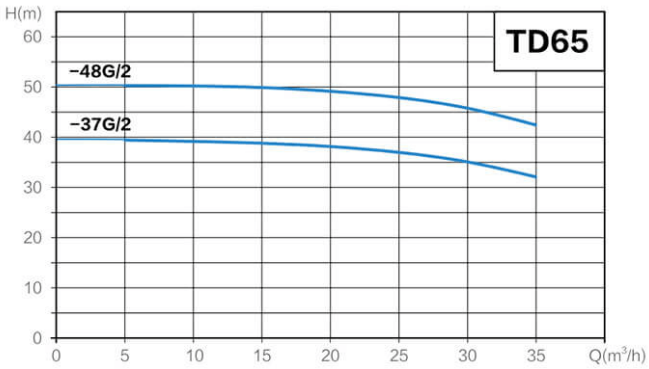

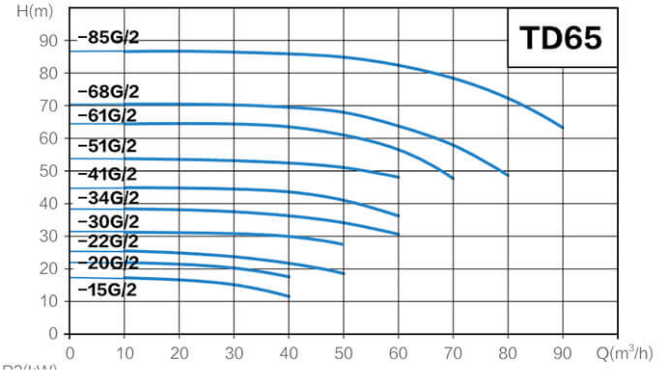

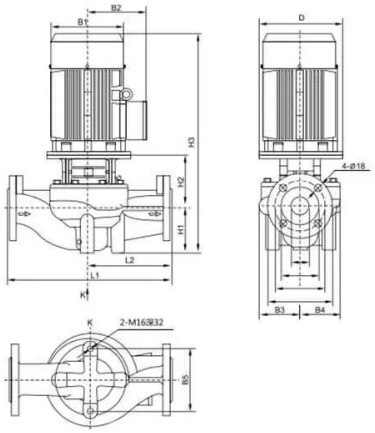

NO.	Model	Q (m³/h)	H (m)	N (r/min)	Standard motor voltage (V) 1×220V P2(kW)	3×380V P2(kW)	Size(mm) D	B1	B2	B3	B4	B5	H1	H2	H3	L1	L2	Weight (kg)
32	TD65-37G/2	25	37			5.5	200	257	190	128	128	144	105	180	668	400	200	90
33	TD65-48G/2	25	48			7.5	200	257	190	128	128	144	105	180	668	400	200	98
34	TD65-15G/2	30	15		2.2	2.2	140	171	137	116	101	144	105	153	545	340	170	48
35	TD65-20G/2	30	20			3	160	196	150	116	101	144	105	163	605	340	170	57
36	TD65-22G/2	40	22			4	160	214	169	116	101	144	105	163	610	340	170	64
37	TD65-30G/2	40	30	2900		5.5	200	257	190	131	115	144	105	194	682	360	180	85
38	TD65-34G/2	50	34			7.5	200	257	190	131	115	144	105	194	682	360	180	94
39	TD65-41G/2	50	41			11	350	314	261	148	138	144	105	234	839	400	200	173
40	TD65-51G/2	50	51			15	350	314	261	148	138	144	105	234	839	400	200	188
41	TD65-61G/2	50	61			18.5	350	314	261	174	162	160	125	228	897	475	238	208
42	TD65-68G/2	50	68			22	350	355	273	174	162	160	125	228	930	475	238	260
43	TD65-85G/2	50	85			30	400	397	314	174	162	160	125	231	1008	475	238	322

Описание

Циркуляционные насосы TD

Основные параметры

Линейка насосного оборудования TD представляет собой прогрессивные одноступенчатые установки вертикального исполнения с inline-подключением. Главным достоинством этих устройств является их модульная конструкция, позволяющая производить замену и обслуживание без нарушения целостности трубопроводной сети.

Применение в инженерных системах

Технологические решения на базе насосов TD успешно интегрируются в следующие системы:

- Инфраструктуры котельных и циркуляционные магистрали
- Центры распределения тепловой энергии
- Подкачивающие узлы централизованных отопительных систем
- Промышленные контуры охлаждения
- Климатические комплексы с чиллер-фанкойл конфигурацией
- Автоматизированные противопожарные системы

Эксплуатационные характеристики

Функциональные возможности оборудования демонстрируют впечатляющие показатели:

- **Расход жидкости**: от 4 до 1200 кубических метров в час
- **Создаваемый напор**: в диапазоне 4,5–108 метров
- **Энергетический потенциал**: от 0,37 до 110 киловатт

Климатические условия эксплуатации:

- **Температурный режим жидкости**: от -15°C до +110°C
- **Атмосферный температурный предел**: не выше +40°C
- **Географическая адаптация**: работоспособность на высотах до 1000 метров

Конструктивные решения

Внутреннее устройство насосов включает:

- Инновационную проточную камеру с вертикальным приводом
- Высокоэффективное рабочее колесо закрытого типа (изготавливается из чугуна или нержавеющей стали)
- Прочный чугунный корпус с оптимизированным спиральным отводом
- Надежный вал из нержавеющей стали
- Современное торцевое уплотнение модульного типа

Электротехнические спецификации

Параметры электропитания:

- **Энергоэффективность**: базовый класс IE2, опционально IE3
- **Защитное исполнение**: IP55
- **Изоляционная система**: класс F
- **Совместимость с сетями**: однофазное 220В и трехфазное 380В

Преимущественные характеристики

Уникальные качества насосов TD:

- Исключительная надежность за счет конструкции с изолированным ротором
- Экономичность обслуживания благодаря продуманной модульной структуре
- Адаптивность к различным температурным условиям
- Рациональное потребление электроэнергии
- Удобство проведения ремонтных работ

Технологические ограничения: насосное оборудование TD рассчитано на эксплуатацию с чистыми жидкостями, не содержащими абразивных элементов и волокнистых примесей, способных нанести ущерб внутренним компонентам агрегата.

Технические параметры

Модель	Напор м.	Расход $м^3$/ч	Мощность кВт
TD65-51G2	51	50	15
Мощность			
Температура перекачиваемой жидкости t°	-15...+110 °C		
Температура окружающей среды, макс. t°	40 °C		
Максимальное рабочее давление pmax	12 бар		
Входное давление макс. H	6 бар		
Мотор			
Класс изоляции	F		
Степень защиты	IP55		