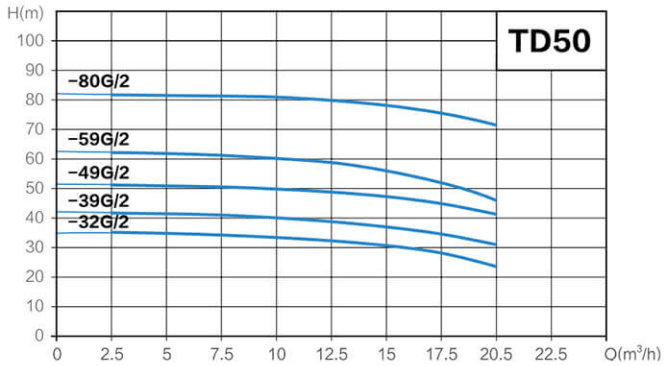

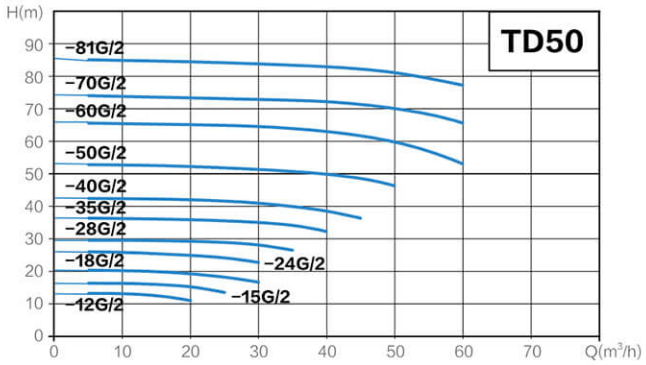

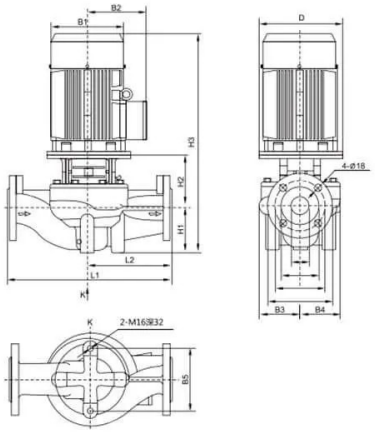

NO.	Model	Q (m^3/h)	H (m)	N (r/min)	Standard motor voltage (V)		Size(mm)											Weight (kg)
					1×220V P2(kW)	3×380V P2(kW)	D	B1	B2	B3	B4	B5	H1	H2	H3	L1	L2	
16	TD50-32G/2	12.5	32			3	160	196	150	128	128	144	105	150	592	400	200	64
17	TD50-39G/2	12.5	39			4	160	214	169	128	128	144	105	150	597	400	200	71
18	TD50-49G/2	12.5	49			5.5	200	257	190	128	128	144	105	172	660	400	200	88
19	TD50-59G/2	12.5	59			7.5	200	257	190	163	163	144	105	178	666	440	220	112
20	TD50-80G/2	12.5	80			11	350	314	261	163	163	144	105	222	783	440	220	184
21	TD50-12G/2	16	12		1.1	1.1	120	151	125	114	101	144	105	135	484	340	170	37
22	TD50-15G/2	20	15		1.5	1.5	140	171	137	114	101	144	105	137	529	340	170	42
23	TD50-18G/2	25	18		2.2	2.2	140	171	137	114	101	144	105	137	529	340	170	45
24	TD50-24G/2	25	24			3	160	196	150	114	101	144	105	147	589	340	170	55
25	TD50-28G/2	30	28			4	160	214	169	118	109	144	105	152	599	340	170	64
26	TD50-35G/2	30	35			5.5	200	257	190	118	109	144	105	175	663	340	170	81
27	TD50-40G/2	35	40	2900		7.5	200	257	190	142	138	144	105	175	663	400	200	98
28	TD50-50G/2	40	50			11	350	314	261	142	138	144	105	225	830	400	200	173
29	TD50-60G/2	50	60			15	350	314	261	171	163	144	115	225	840	440	220	196
30	TD50-70G/2	50	70			18.5	350	314	261	171	163	144	115	225	884	440	220	203
31	TD50-81G/2	50	81			22	350	355	273	171	163	144	115	225	917	440	220	256

Описание

Циркуляционные насосы TD

Основные параметры

Линейка насосного оборудования TD представляет собой прогрессивные одноступенчатые установки вертикального исполнения с inline-подключением. Главным достоинством этих устройств является их модульная конструкция, позволяющая производить замену и обслуживание без нарушения целостности трубопроводной сети.

Применение в инженерных системах

Технологические решения на базе насосов TD успешно интегрируются в следующие системы:

- Инфраструктуры котельных и циркуляционные магистрали
- Центры распределения тепловой энергии
- Подкачивающие узлы централизованных отопительных систем
- Промышленные контуры охлаждения
- Климатические комплексы с чиллер-фанкойл конфигурацией
- Автоматизированные противопожарные системы

Эксплуатационные характеристики

Функциональные возможности оборудования демонстрируют впечатляющие показатели:

- **Расход жидкости**: от 4 до 1200 кубических метров в час
- **Создаваемый напор**: в диапазоне 4,5–108 метров
- **Энергетический потенциал**: от 0,37 до 110 киловатт

Климатические условия эксплуатации:

- **Температурный режим жидкости**: от -15°C до +110°C
- **Атмосферный температурный предел**: не выше +40°C
- **Географическая адаптация**: работоспособность на высотах до 1000 метров

Конструктивные решения

Внутреннее устройство насосов включает:

- Инновационную проточную камеру с вертикальным приводом
- Высокоэффективное рабочее колесо закрытого типа (изготавливается из чугуна или нержавеющей стали)
- Прочный чугунный корпус с оптимизированным спиральным отводом
- Надежный вал из нержавеющей стали
- Современное торцевое уплотнение модульного типа

Электротехнические спецификации

Параметры электропитания:

- **Энергоэффективность**: базовый класс IE2, опционально IE3
- **Защитное исполнение**: IP55
- **Изоляционная система**: класс F
- **Совместимость с сетями**: однофазное 220В и трехфазное 380В

Преимущественные характеристики

Уникальные качества насосов TD:

- Исключительная надежность за счет конструкции с изолированным ротором
- Экономичность обслуживания благодаря продуманной модульной структуре
- Адаптивность к различным температурным условиям
- Рациональное потребление электроэнергии
- Удобство проведения ремонтных работ

Технологические ограничения: насосное оборудование TD рассчитано на эксплуатацию с чистыми жидкостями, не содержащими абразивных элементов и волокнистых примесей, способных нанести ущерб внутренним компонентам агрегата.

Технические параметры

Модель	Напор м.	Расход $м^3$/ч	Мощность кВт
TD50-50G2	50	40	11
Мощность			
Температура перекачиваемой жидкости t°		-15...+110 °C	
Температура окружающей среды, макс. t°		40 °C	
Максимальное рабочее давление pmax		12 бар	
Входное давление макс. H		6 бар	
Мотор			
Класс изоляции		F	
Степень защиты		IP55	