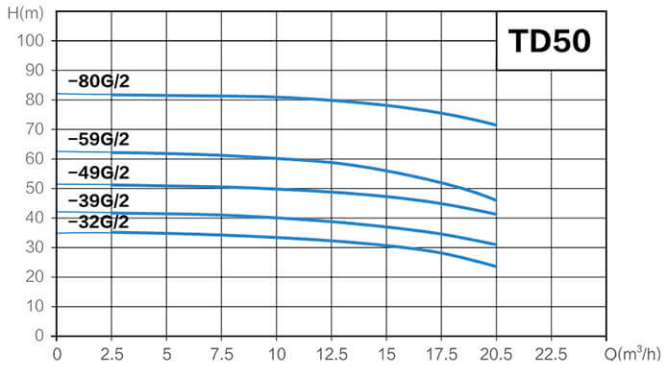


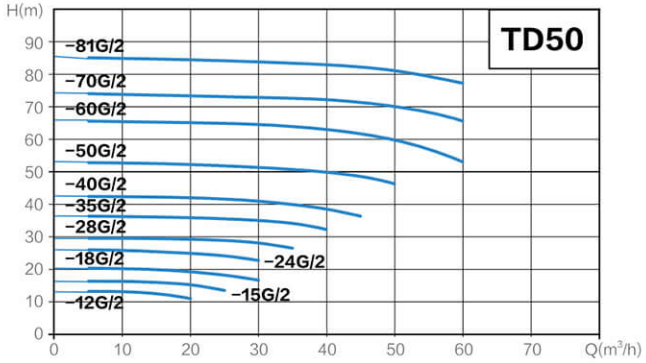


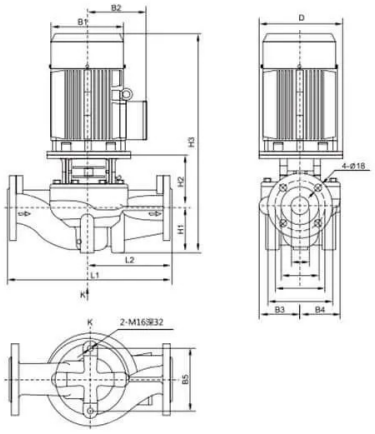


| NO. | Model | Q ($m^3$/h) | H (m) | N (r/min) | Standard motor voltage (V) | | Size(mm) | | | | | | | | | | | Weight (kg) |
|---|---|---|---|---|---|---|---|---|---|---|---|---|---|---|---|---|---|---|
| | | | | | 1×220V P2(kW) | 3×380V P2(kW) | D | B1 | B2 | B3 | B4 | B5 | H1 | H2 | H3 | L1 | L2 | |
| 16 | TD50-32G/2 | 12.5 | 32 | | | 3 | 160 | 196 | 150 | 128 | 128 | 144 | 105 | 150 | 592 | 400 | 200 | 64 |
| 17 | TD50-39G/2 | 12.5 | 39 | | | 4 | 160 | 214 | 169 | 128 | 128 | 144 | 105 | 150 | 597 | 400 | 200 | 71 |
| 18 | TD50-49G/2 | 12.5 | 49 | | | 5.5 | 200 | 257 | 190 | 128 | 128 | 144 | 105 | 172 | 660 | 400 | 200 | 88 |
| 19 | TD50-59G/2 | 12.5 | 59 | | | 7.5 | 200 | 257 | 190 | 163 | 163 | 144 | 105 | 178 | 666 | 440 | 220 | 112 |
| 20 | TD50-80G/2 | 12.5 | 80 | | | 11 | 350 | 314 | 261 | 163 | 163 | 144 | 105 | 222 | 783 | 440 | 220 | 184 |
| 21 | TD50-12G/2 | 16 | 12 | | 1.1 | 1.1 | 120 | 151 | 125 | 114 | 101 | 144 | 105 | 135 | 484 | 340 | 170 | 37 |
| 22 | TD50-15G/2 | 20 | 15 | | 1.5 | 1.5 | 140 | 171 | 137 | 114 | 101 | 144 | 105 | 137 | 529 | 340 | 170 | 42 |
| 23 | TD50-18G/2 | 25 | 18 | | 2.2 | 2.2 | 140 | 171 | 137 | 114 | 101 | 144 | 105 | 137 | 529 | 340 | 170 | 45 |
| 24 | TD50-24G/2 | 25 | 24 | | | 3 | 160 | 196 | 150 | 114 | 101 | 144 | 105 | 147 | 589 | 340 | 170 | 55 |
| 25 | TD50-28G/2 | 30 | 28 | | | 4 | 160 | 214 | 169 | 118 | 109 | 144 | 105 | 152 | 599 | 340 | 170 | 64 |
| 26 | TD50-35G/2 | 30 | 35 | | | 5.5 | 200 | 257 | 190 | 118 | 109 | 144 | 105 | 175 | 663 | 340 | 170 | 81 |
| 27 | TD50-40G/2 | 35 | 40 | 2900 | | 7.5 | 200 | 257 | 190 | 142 | 138 | 144 | 105 | 175 | 663 | 400 | 200 | 98 |
| 28 | TD50-50G/2 | 40 | 50 | | | 11 | 350 | 314 | 261 | 142 | 138 | 144 | 105 | 225 | 830 | 400 | 200 | 173 |
| 29 | TD50-60G/2 | 50 | 60 | | | 15 | 350 | 314 | 261 | 171 | 163 | 144 | 115 | 225 | 840 | 440 | 220 | 196 |
| 30 | TD50-70G/2 | 50 | 70 | | | 18.5 | 350 | 314 | 261 | 171 | 163 | 144 | 115 | 225 | 884 | 440 | 220 | 203 |
| 31 | TD50-81G/2 | 50 | 81 | | | 22 | 350 | 355 | 273 | 171 | 163 | 144 | 115 | 225 | 917 | 440 | 220 | 256 |

### Описание

## Циркуляционные насосы TD

### Основные параметры

**Линейка насосного оборудования** TD представляет собой прогрессивные одноступенчатые установки вертикального исполнения с inline-подключением. Главным достоинством этих устройств является их модульная конструкция, позволяющая производить замену и обслуживание без нарушения целостности трубопроводной сети.

### Применение в инженерных системах

**Технологические решения** на базе насосов TD успешно интегрируются в следующие системы:

- Инфраструктуры котельных и циркуляционные магистрали
- Центры распределения тепловой энергии
- Подкачивающие узлы централизованных отопительных систем
- Промышленные контуры охлаждения
- Климатические комплексы с чиллер-фанкойл конфигурацией
- Автоматизированные противопожарные системы

### Эксплуатационные характеристики

**Функциональные возможности** оборудования демонстрируют впечатляющие показатели:

- **Расход жидкости**: от 4 до 1200 кубических метров в час
- **Создаваемый напор**: в диапазоне 4,5–108 метров
- **Энергетический потенциал**: от 0,37 до 110 киловатт

**Климатические условия эксплуатации**:

- **Температурный режим жидкости**: от -15°C до +110°C
- **Атмосферный температурный предел**: не выше +40°C
- **Географическая адаптация**: работоспособность на высотах до 1000 метров

### Конструктивные решения

**Внутреннее устройство** насосов включает:

- Инновационную проточную камеру с вертикальным приводом
- Высокоэффективное рабочее колесо закрытого типа (изготавливается из чугуна или нержавеющей стали)
- Прочный чугунный корпус с оптимизированным спиральным отводом
- Надежный вал из нержавеющей стали
- Современное торцевое уплотнение модульного типа

### Электротехнические спецификации

**Параметры электропитания**:

- **Энергоэффективность**: базовый класс IE2, опционально IE3
- **Защитное исполнение**: IP55
- **Изоляционная система**: класс F
- **Совместимость с сетями**: однофазное 220В и трехфазное 380В

### Преимущественные характеристики

**Уникальные качества** насосов TD:

- Исключительная надежность за счет конструкции с изолированным ротором
- Экономичность обслуживания благодаря продуманной модульной структуре
- Адаптивность к различным температурным условиям
- Рациональное потребление электроэнергии
- Удобство проведения ремонтных работ

**Технологические ограничения**: насосное оборудование TD рассчитано на эксплуатацию с чистыми жидкостями, не содержащими абразивных элементов и волокнистых примесей, способных нанести ущерб внутренним компонентам агрегата.

**Технические параметры**

| Модель | Напор м. | Расход $м^3$/ч | Мощность кВт |
|---|---|---|---|
| TD50-35G2 | 35 | 30 | 5.5 |
| Мощность | | | |
| Температура перекачиваемой жидкости t° | | -15...+110 °C | |
| Температура окружающей среды, макс. t° | | 40 °C | |
| Максимальное рабочее давление pmax | | 12 бар | |
| Входное давление макс. H | | 6 бар | |
| Мотор | | | |
| Класс изоляции | | F | |
| Степень защиты | | IP55 | |