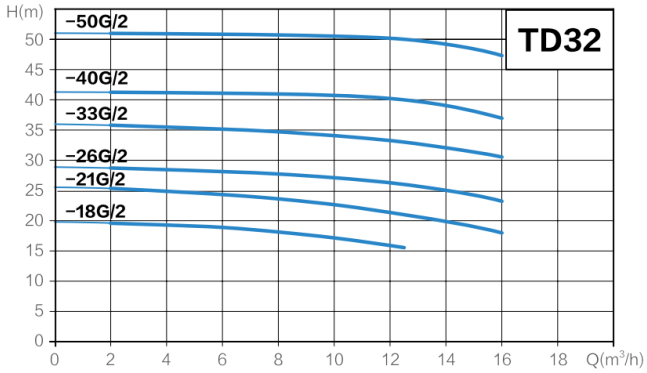

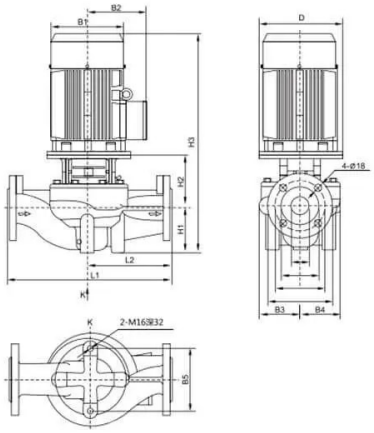

NO.	Model	Q (m³/h)	H (m)	N (r/min)	Standard motor voltage (V)		Size(mm)											Weight (kg)
					1×220V P2(kW)	3×380V P2(kW)	D	B1	B2	B3	B4	B5	H1	H2	H3	L1	L2	
1	TD32-14G/2	8	14	2900	0.75	0.75	120	151	125	101	101	144	90	135	469	320	160	33
2	TD32-18G/2	8	18		1.1	1.1	120	151	125	101	101	144	90	135	469	320	160	34
3	TD32-21G/2	12.5	21		1.5	1.5	140	171	137	101	101	144	90	137	514	320	160	38
4	TD32-26G/2	12.5	26		2.2	2.2	140	171	137	101	101	144	90	137	514	320	160	42
5	TD32-33G/2	12.5	33			3	160	196	150	109	109	144	90	145	572	340	170	52
6	TD32-40G/2	12.5	40			4	160	214	169	128	128	144	100	151	593	360	180	65
7	TD32-50G/2	12.5	50			5.5	200	257	190	128	128	144	100	173	656	360	180	84

Описание

Циркуляционные насосы TD

Основные параметры

Линейка насосного оборудования TD представляет собой прогрессивные одноступенчатые установки вертикального исполнения с inline-подключением. Главным достоинством этих устройств является их модульная конструкция, позволяющая производить замену и обслуживание без нарушения целостности трубопроводной сети.

Применение в инженерных системах

Технологические решения на базе насосов TD успешно интегрируются в следующие системы:

- Инфраструктуры котельных и циркуляционные магистрали
- Центры распределения тепловой энергии
- Подкачивающие узлы централизованных отопительных систем
- Промышленные контуры охлаждения
- Климатические комплексы с чиллер-фанкойл конфигурацией
- Автоматизированные противопожарные системы

Эксплуатационные характеристики

Функциональные возможности оборудования демонстрируют впечатляющие показатели:

- **Расход жидкости**: от 4 до 1200 кубических метров в час

- **Создаваемый напор**: в диапазоне 4,5–108 метров
- **Энергетический потенциал**: от 0,37 до 110 киловатт

Климатические условия эксплуатации:

- **Температурный режим жидкости**: от -15°C до +110°C
- **Атмосферный температурный предел**: не выше +40°C
- **Географическая адаптация**: работоспособность на высотах до 1000 метров

Конструктивные решения

Внутреннее устройство насосов включает:

- Инновационную проточную камеру с вертикальным приводом
- Высокоэффективное рабочее колесо закрытого типа (изготавливается из чугуна или нержавеющей стали)
- Прочный чугунный корпус с оптимизированным спиральным отводом
- Надежный вал из нержавеющей стали
- Современное торцевое уплотнение модульного типа

Электротехнические спецификации

Параметры электропитания:

- **Энергоэффективность**: базовый класс IE2, опционально IE3
- **Защитное исполнение**: IP55
- **Изоляционная система**: класс F
- **Совместимость с сетями**: однофазное 220В и трехфазное 380В

Преимущественные характеристики

Уникальные качества насосов TD:

- Исключительная надежность за счет конструкции с изолированным ротором
- Экономичность обслуживания благодаря продуманной модульной структуре
- Адаптивность к различным температурным условиям

- Рациональное потребление электроэнергии
- Удобство проведения ремонтных работ

Технологические ограничения: насосное оборудование TD рассчитано на эксплуатацию с чистыми жидкостями, не содержащими абразивных элементов и волокнистых примесей, способных нанести ущерб внутренним компонентам агрегата.

Технические параметры

Модель	Напор м.	Расход $м^3$/ч	Мощность кВт
TD32-50G2	50	12.5	5.5
Мощность			
Температура перекачиваемой жидкости t°		-15...+110 °C	
Температура окружающей среды, макс. t°		40 °C	
Максимальное рабочее давление pmax		12 бар	
Входное давление макс. H		6 бар	
Мотор			
Класс изоляции		F	
Степень защиты		IP55	